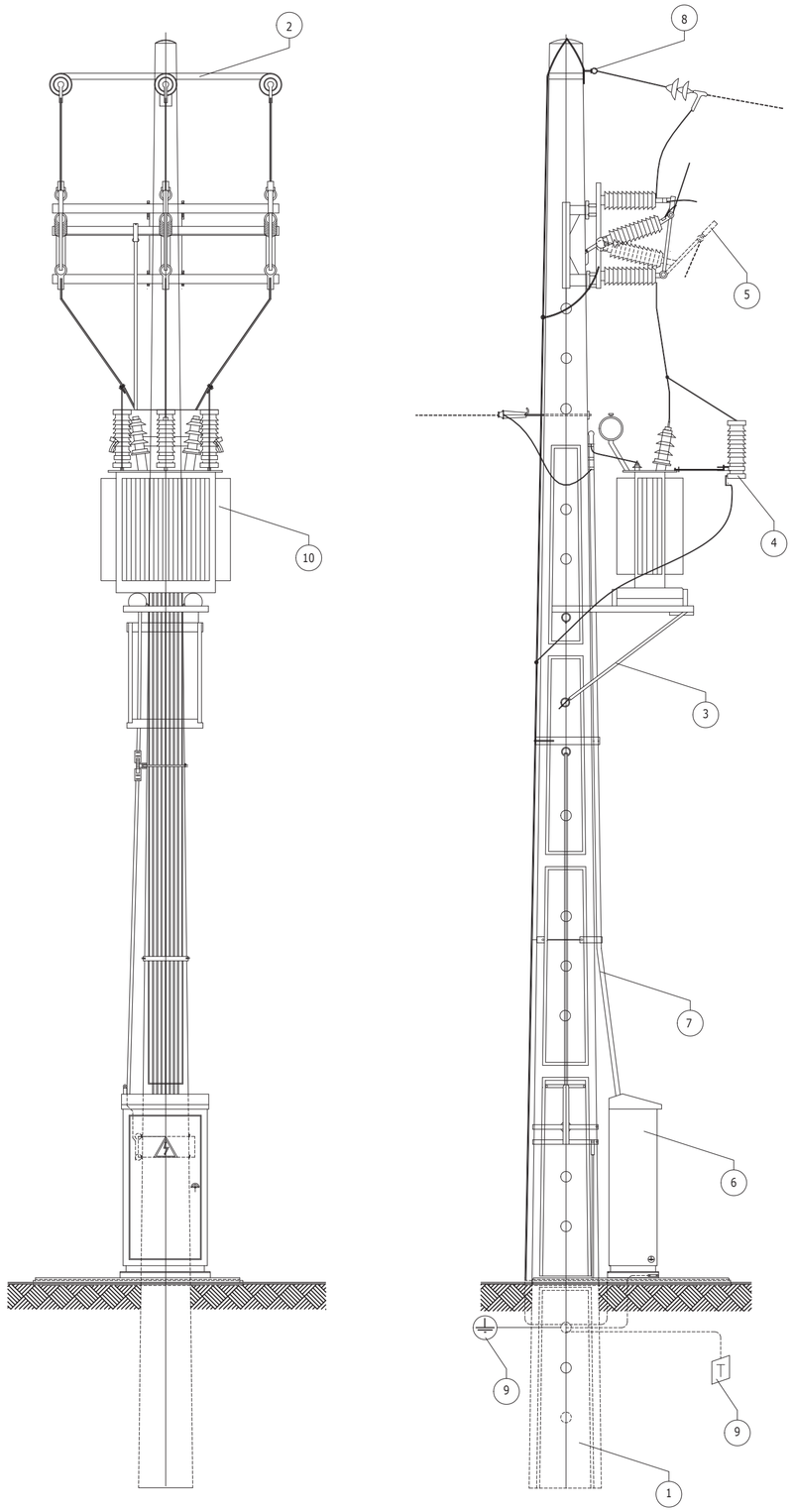

ESQUEMA GERAL UNIFILAR DO P.T.

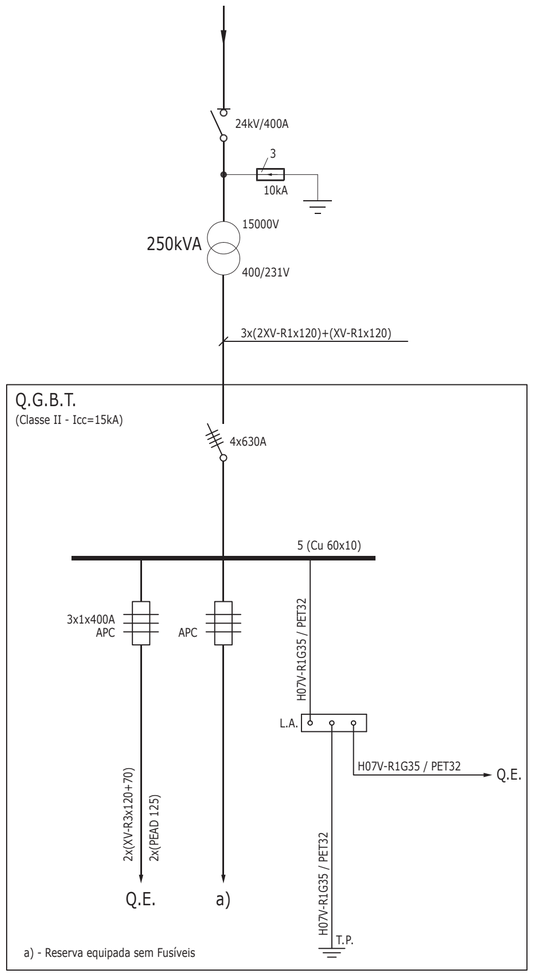

1 - Poste de betão armado tipo TP4, 14m de altura e 2 plataformas de manobra, implantado em maciço de betão ciclópico.

2 - Travessa de amarração

3 - Ferragem de suspensão do transformador.

4 - Grupo de 3 pára-raios de 10kA e respectivas ferragens de fixação.

5 - Interruptor-secc. tripolar de corte em carga, de montagem ext., 24kV/400A.

6 - Quadro eléctrico B.T.

7 - 2 conjuntos de tubos e curvas para protecção dos condutores de ligação do transformador ao quadro.

8 - 3 alongadores de cadeia.

9 - 2 eléctrodos de terra com condutor para as terras de protecção e de serviço.

10 - Transformador de potência trifásico em banho de óleo de 250kVA, 15000/400-231V, p/ montagem exterior.

POSTO DE TRANSFORMACÃO DO TIPO AI DE 250KVA	Esc.	Ref.	00721
	Data JAN/2021	Des.	E0.1

FICHA ELETROTÉCNICA

DE INSTALAÇÕES ELÉTRICAS DE SERVIÇO PARTICULAR

(emitido nos termos do disposto no artigo 12.º do Decreto-Lei n.º 96/2017, de 10 de agosto)

1 - Requerente/Entidade Exploradora					
Nome:				NIF/NIPC:	
Telefone:		E-Mail:			
Morada:					
C. Postal:					

2 - Técnico Responsável					
Nome:				NIF:	
Telefone:		E-Mail:		N.º DGEG:	

3 - Localização do imóvel					
Freguesia:		Concelho:		Distrito:	
Entrada[1] principal (Lugar/Rua):				Coordenadas GPS:	
Outra Entrada[1] do Imóvel:				Coordenadas GPS:	

Inserir linha

4 - Caraterização do imóvel			
Descrição do Imóvel:		Instalação:	
Classificação das instalações[2]:		Total Ramais:	

5 - Instalação Eletrica

Tipo da Instalação [3]	Entrada do Imóvel	Ramal N.º	NIP[4] (existente)	CPE[5] (existente)	Andar	Fração	Tipo utilização individual [6]	Entrada	Total Instalado (kVA)	Fator de Simulta-neidade	Potência a Alimentar (kVA)
						--					630,00
											0,00
											0,00

Inserir linha

Tipo de Instalação	Potência Total Instalada (kVA)
Tipo A: geradores de segurança e de socorro	0,00
Tipo B: instalações alimentadas em MT/AT/MAT	630,00
Tipo C: instalações alimentadas em BT	0,00

Declaro que a informação apresentada caracteriza a instalação elétrica.

2020-11-19

(Data e assinatura do técnico responsável)

FE_v.20190222

(1) Localização (Rua e numeração de porta ou Lugar) do(s) ponto(s) de entrega ao imóvel (ramais de alimentação).
Caso a instalação de utilização seja alimentada por um ramal próprio, deve mencionar a respetiva localização.
(2) Conforme Anexo I do Despacho n.º 1/2018 da DGEG.
(3) Conforme art.º 3.º do Decreto-Lei nº 96/2017. Para instalações do "Tipo A", de socorro ou segurança, indicar a "Entrada", "Ramal N.º", "NIP" e "CPE" da instalação de utilização a que está associado.
(4) NIP - Número de Identificação do Prédio. Caso ainda não esteja atribuído, colocar "-".
(5) CPE - Código do Ponto de Entrega (conforme art.º 229º do RRC). Caso ainda não esteja atribuído, colocar "-".
(6) Conforme Anexo II do Despacho n.º 1/2018 da DGEG.